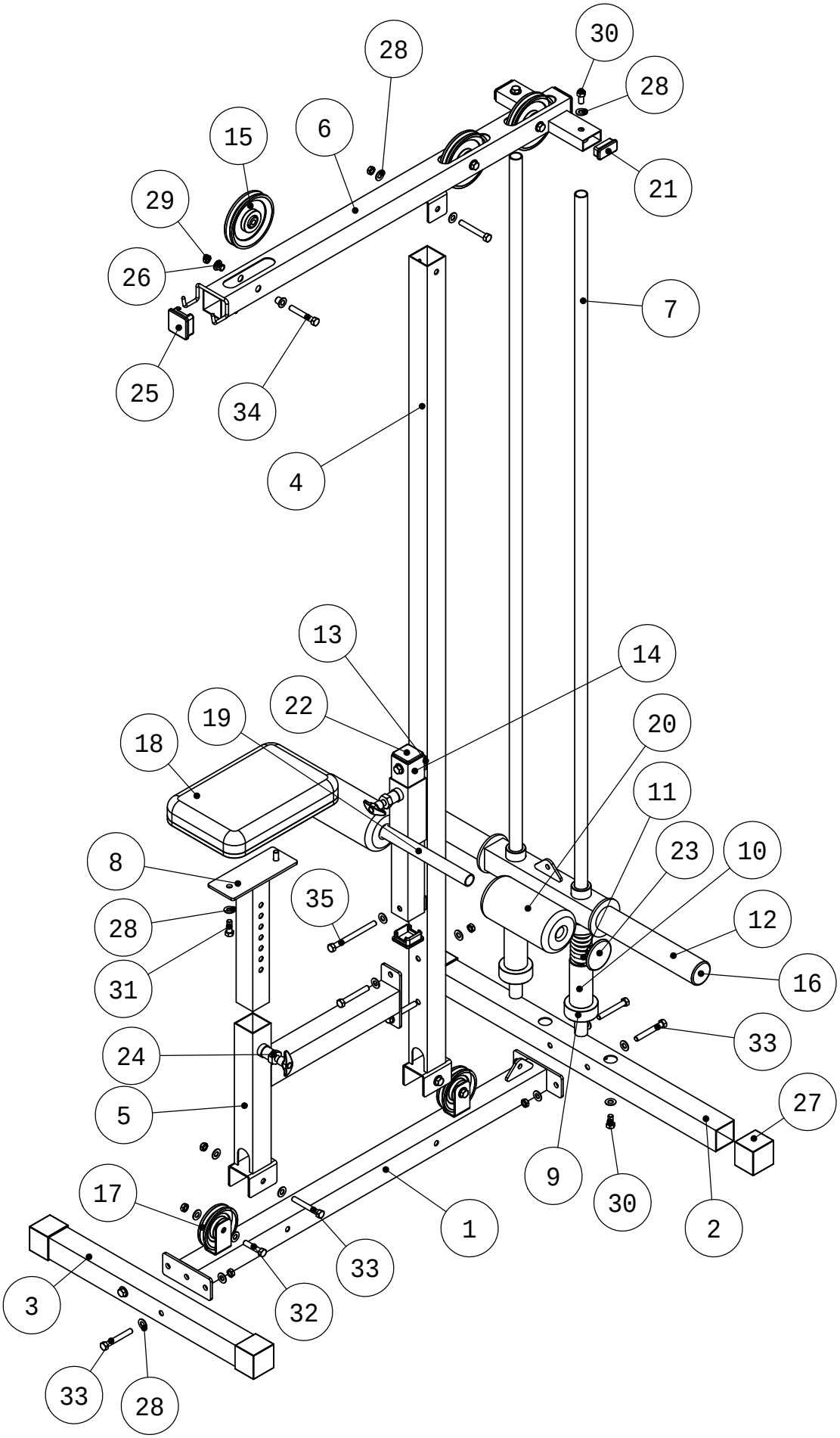
30
28
28
15
6
21
29
26
7
25
34
4
13
14
22
19
20
18
11
23
10
8
35
12
28
16
31
33
24
27
5
9
30
17
1
2
33
3
32
33
28